WIDOK Z BOKU
1:5

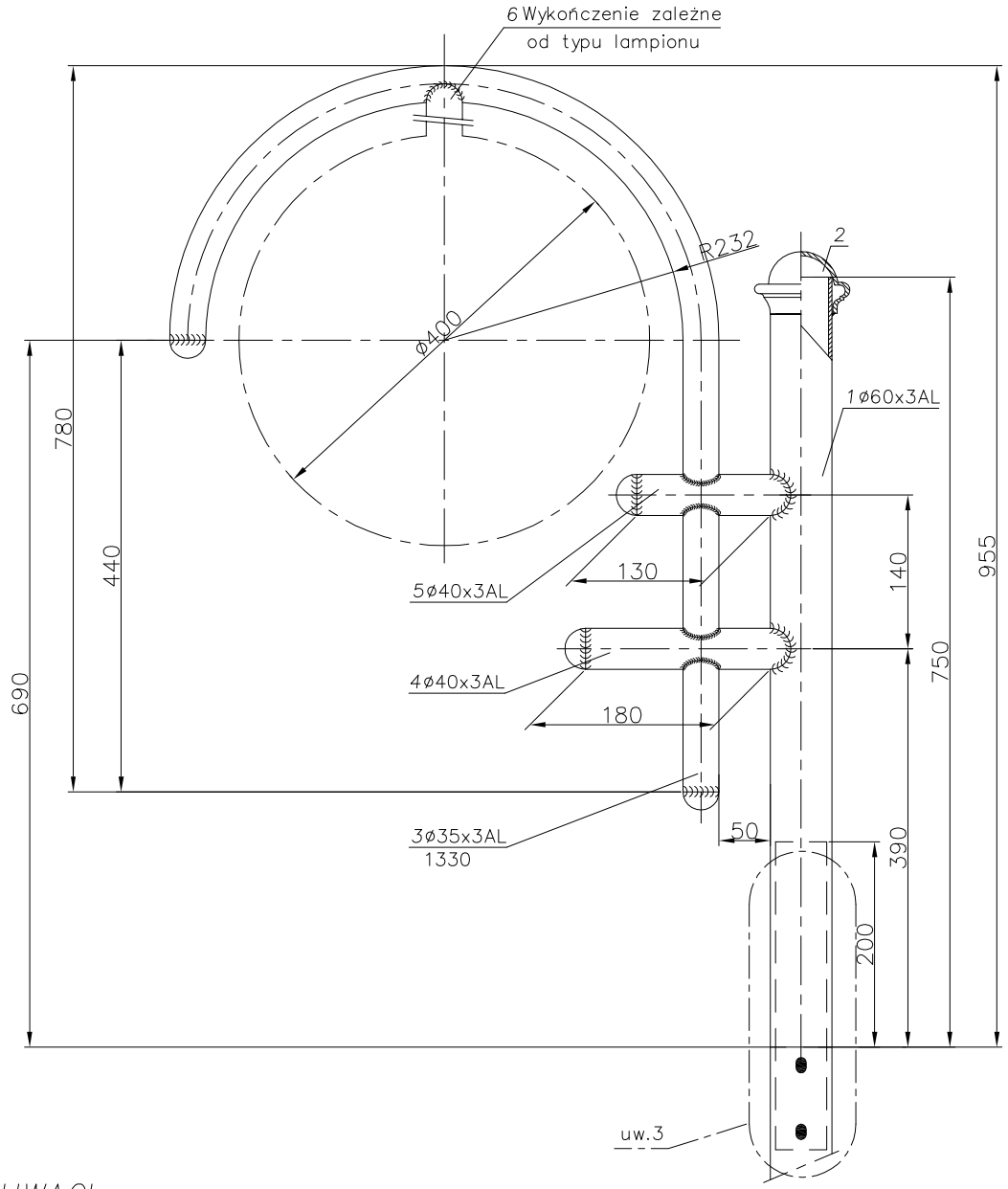

R31
1:25

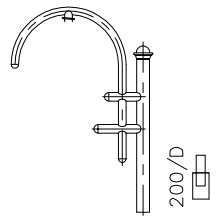

	R31
POLE NAWIEWU [m²]	0,10
OBJĘTOŚĆ [m³]	0,08
MASA [kg]	2,38

nr	nazwa/name	rys./norma	material	ilość quantity	jed. miar.	jedn. waga [kg]	całk. waga [kg]	uwagi notes
6	Mocowanie oprawy Luminarie mounting	–	ALUMINIUM	1	szt	~0,2	0,20	
5	Rura aluminiowa ø40x3 Aluminium pipe ø40x3	EN–573–3	AK11	0,15	mb	0,95	0,14	
4	Rura aluminiowa ø40x3 Aluminium pipe ø40x3	EN–573–3	AK11	0,18	mb	0,95	0,17	
3	Rura aluminiowa ø35x3 Aluminium pipe ø35x3	EN–573–3	AK11	1,35	mb	0,82	1,11	
WYSIĘGNIK							MASA: 1,62 kg	
2	Zwieńczenie – odlew aluminiowy Finial – aluminium cast	–	ALUMINIUM	1	szt	~0,5	0,50	
1	Rura aluminiowa ø60x3 Aluminium pipe ø60x3	EN–573–3	AK11	1,00	mb	1,46	1,46	
TRZON							MASA: 1,96 kg	

Tolerancja wymiarów: +/– 20mm

	nazwisko	date	sign
projektował:	Art Metal		
rysował:	inż. S.Szpadzik	13.08.2004	
zatwierdził			

FIRMA PRODUKCYJNO–HANDLOWA
"ART–METAL" Sp.J.
art metal Łapino Kartuskie 34 83–331 Przyjaźń

nazwa rysunku

R31 – WYMIARY GŁÓWNE

skala	wymiary	numer rysunku	ark./il.ark
1:5 1:25	297x420	R–31	1/1

UWAGI:

1. Wszystkie spoiny po wykonaniu szlifować do uzyskania gładkości.
2. Wszystkie spoiny wykonać ⊿3
3. Mocowanie wykonać wg.KATALOGU ZAMOCOWAŃ RAMION

Ostatnia modyfikacja 03.01.2007