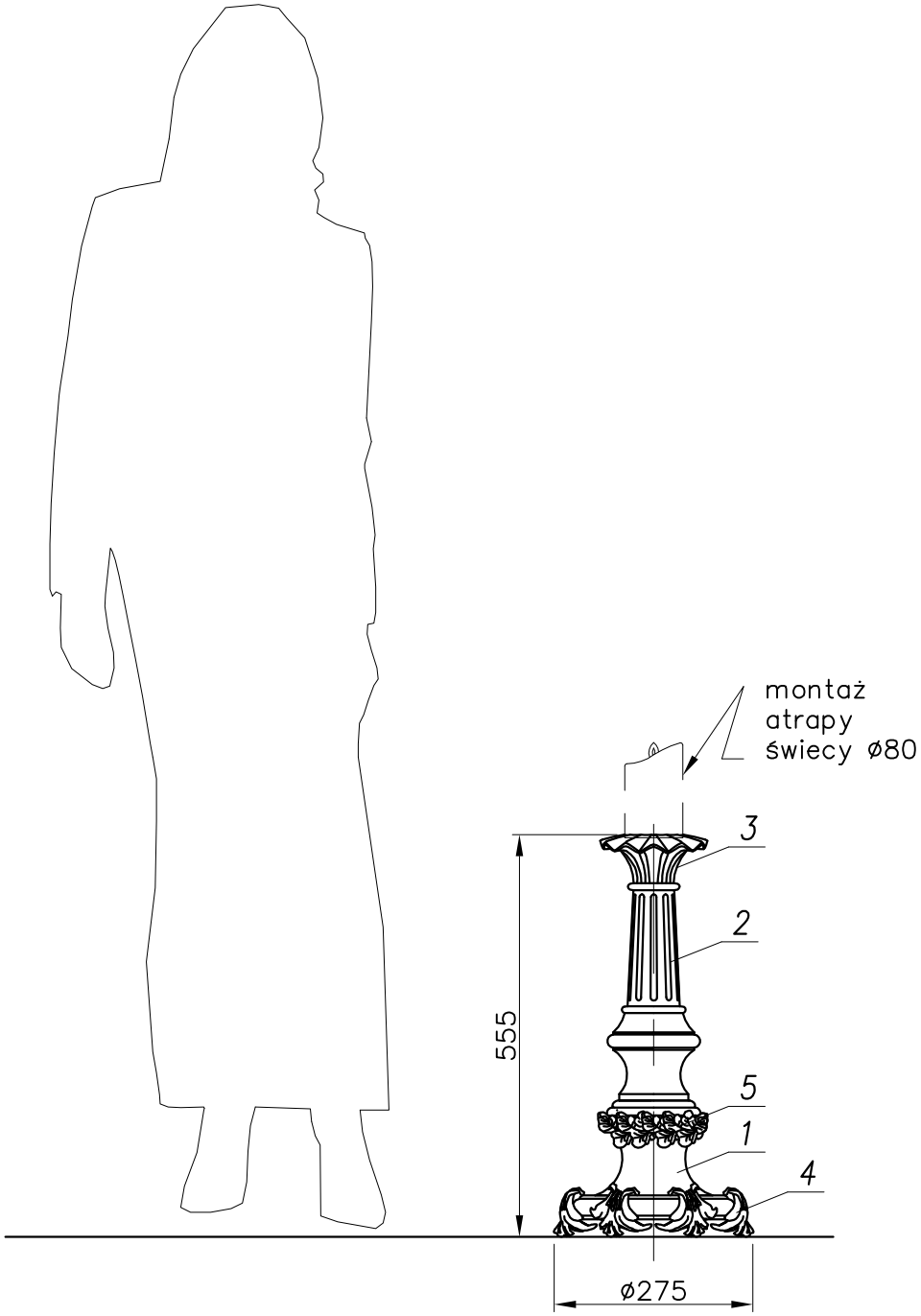

MALOWANIE:

PAINTING

POWŁOKA ANTYKOROZYJNA (ANTICORROSIVE PAINT)
KOLOR (COLOUR) RAL 7021

nr	nazwa	rysunek	material	ilość	jedn. waga	całk. waga	notes
6	Przewód/ Cable YDY 3x1,5mm²	–	–	1	–	–	
5	Ozdoby 2/ Decoration	–	odlew aluminiowy cast aluminium	12	–	–	
4	Ozdoby 1/ Decoration	–	odlew aluminiowy cast aluminium	6	–	–	
3	Odlew aluminiowy/ Cast 3	–	odlew aluminiowy cast aluminium	1	–	–	
2	Odlew aluminiowy/ Cast 2	–	odlew aluminiowy cast aluminium	1	–	–	
1	Odlew aluminiowy/ Cast 1	–	odlew aluminiowy cast aluminium	1	–	–	

zmiana 0

dimensional tolerance: +/– 20mm

	nazwisko	data	podpis
projektował:	G.D.		
opracował:	M.S.	31.12.2015	
zatwierdził:			

nazwa zakładu
FIRMA PRODUKCYJNO–HANDLOWA
"ART–METAL" Sp.J.
Jabłoniowa 124 83–331 Łapino Kartuskie
tel.(+48 58) 681 80 78
http: //www.art–metal.pl

nazwa

KBR2

KBR2

STANDARD

skala	arkusz	numer rysunku	nr.arkusza
1:10	210x297	KANDELABR 2	1/1